eHome

Caixa básica de carregamento

Descrição

Criada para ser facilmente instalada em estacionamentos privados, tanto interiores como exteriores, e distribuída a fabricantes de veículos elétricos. A gama eHome foi otimizada para oferecer a melhor relação custo/características do mercado. Em resultado disso, obtemos um produto de alta qualidade que pode carregar comodamente todas as marcas de veículos elétricos do mercado em Modo 3 com um conector Tipo 1 ou Tipo 2.

Aplicação

A sua aplicação centra-se na utilização doméstica uma vez que é fácil instalar e tem dimensões reduzidas.

Características técnicas

Circuito de alimentação	Alimentação de CA	1F + N + PE
	Tensão CA	230 Vc.a. ±10%
Carregamento de veículos eléctricos	Potência máxima de saída	3,6 kW - 7,2 kW
	Corrente máxima de saída	16 A - 32 A
	Sistema de carregamento	Cabo Tipo 1 /Tipo 2 (Modo 3)
Características estruturais	Comprimento do cabo	5 m
	Grau de protecção	IP 54 / IK 10
	Modo de instalação	Mural, encaixe em parede com 3 pontos
	Dimensões	315 x 180 x110 mm
Interface	Indicador LED	Estado do carregamento

Referências

Tipo	Código	Potência	Corrente	Conector	Características
eHome T1C16	**V25000**	3,6 kW	16 A	Tipo I	-
eHome T1C32	**V25010**	7,2 kW	32 A	Tipo I	
eHome T2C16	**V25020**	3,6 kW	16 A	Tipo II	
eHome T2C32	**V25030**	7,2 kW	32 A	Tipo II	
eHome T1C32-A	**V25011**	7,2 kW	32 A	Tipo I	Protecção diferencial tipo A de 30 mA Acesso às proteções com chave
eHome T1C32-A MID	**V25012**	7,2 kW	32 A	Tipo I	Protecção diferencial tipo A de 30 mA Contador de energia; certificação MID Acesso às proteções com chave
eHome T1C32-B	**V25013**	7,2 kW	32 A	Tipo I	Protecção diferencial tipo B de 30 mA Acesso às proteções com chave
eHome T2C32-A	**V25031**	7,2 kW	32 A	Tipo II	Protecção diferencial tipo A de 30 mA Acesso às proteções com chave
eHome T2C32-A MID	**V25032**	7,2 kW	32 A	Tipo II	Protecção diferencial tipo A de 30 mA Contador de energia; certificação MID Acesso às proteções com chave
eHome T2C32-B	**V25033**	7,2 kW	32 A	Tipo II	Protecção diferencial tipo B de 30 mA Acesso às proteções com chave

Incluem cabo de 5 m e suporte para o cabo.
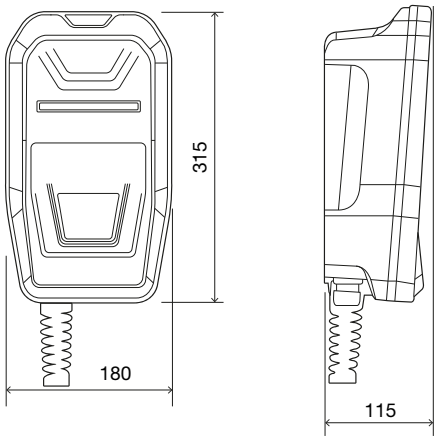
Dimensões